Block diagram

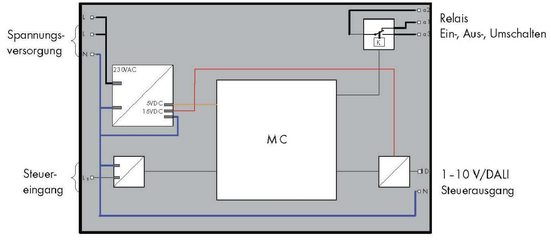

Schema a blocchi funzionamento unità logica con protocollo DALI

Function diagram

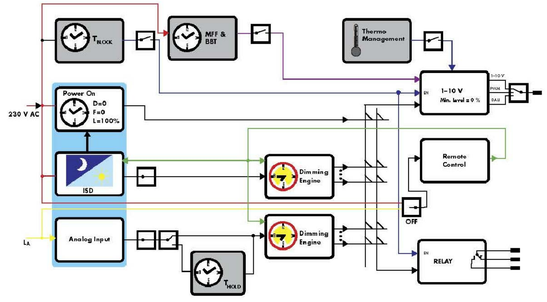

Schema a blocchi di programmazione e funzionamento

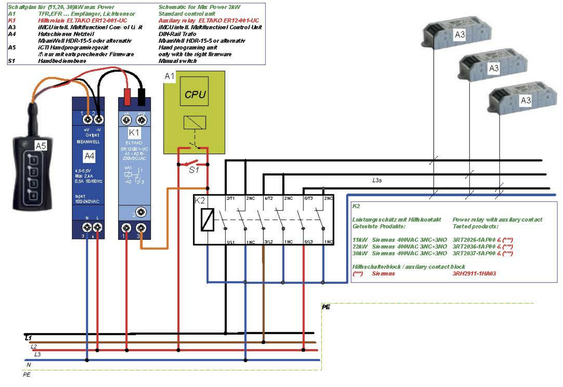

Schema di collegamento Didpositivo di programmazione ERC, per macroarea

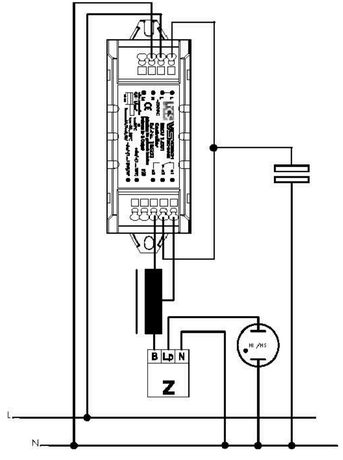

Connection of electronic ballasts with a 1-10 V / DALI control input

Schema di collegamento attuatore dimmerabile

Regione Piemonte

Provincia di Vercelli

Comune di Balmuccia

Committente

Comune di Balmuccia

Sede

via Roma, 1 - Balmuccia (VC)

C.F. - P.IVA

82000110021 - 00480960020

Progetto

Oggetto

Intervento di efficientamento energetico impianti di illuminazione pubblica comunale.

Riferimenti

PNRR. M2 C4 2.2. ATTRIBUZIONE AI COMUNI DEI CONTRIBUTI PER INVESTIMENTI DESTINATI AD OPERE PUBBLICHE IN MATERIA DI EFFICIENTAMENTO ENERGETICO E SVILUPPO TERRITORIALE SOSTENIBILE PER L'ANNO 2022, AI SENSI DELL'ART. 1, COMMI DA 29 A 37, DELLA LEGGE 27 DICEMBRE 2019, N. 160.

Finanziato dall'Unione europea
NextGenerationEU

Tavola

Nr.

3

Oggetto

Specifiche tecniche di collegamento

Il Committente

I Tecnici progettisti

ORDINE DEGLI INGEGNERI DELLA PROVINCIA DI VERCELLI
DOTT. ING. PIRAS ANDREA
Settori:
a) civile e ambientale
b) industriale
d) dell'informazione
n° A 1166
VERCELLI

Ing. Andrea PIRAS

Livello di progettazione

PRGS.	STATO	DATA	VRS.	REVISIONE	DATA
1			1		
2	ESECUTIVA	26/08/2022			
3					
			4		

Diritti riservati ex art.2578 c.c. - Riproduzione e consegna a terzi solo su specifica autorizzazione